Oleo-Mac®

our **power**, your **passion**

LINHA FLORESTA & JARDIM 2021

tecomec®

Our experience in your hands

Oleo-Mac®

our **power**, your **passion**

www.oleomacbrasil.com.br

oleomacbrasil

ÍNDICE

EMAK BRASIL	4
SIMBOLOGIA	5
MOTOSSERRAS	6
MOTOPODADORES	14
ACESSÓRIOS MOTOSSERRAS/MOTOPODADORES	16
ACESSÓRIOS E FERRAMENTAS	31
ROÇADEIRAS	32
LUBRIFICANTES	47
FIO DE NYLON	48
SOPRADORES E ATOMIZADORES	50
PERFURADORES DE SOLO	53
MOTOCULTIVADOR	56
CORTADORES DE GRAMA	58
MOTORES 4 TEMPOS	64
MOTOBOMBAS	68
GERADORES	72
ACESSÓRIOS E FERRAMENTAS	79

EMAK

BRASIL

A Oleo-Mac Brasil possui atuação direta no Brasil desde 2012 e faz parte do grupo italiano Emak, um dos protagonistas de referência mundial na oferta de produtos e serviços inovadores.

A nova unidade de negócio no Brasil, responde pela comercialização e distribuição das marcas Oleo-Mac, Comet, Tecomec e Mecline.

O principal objetivo da nova operação no Brasil é atender a demanda crescente dos mercados doméstico, profissional e industrial por produtos de qualidade a preços acessíveis.

A Oleo-Mac coloca à disposição do mercado nacional, quase 50 anos de experiência e tradição na fabricação de produtos como Motosserras, Roçadeiras, Cortadores de Grama e Fios de Nylon.

Além da extensa gama de produtos, a Emak também produz e comercializa uma vasta linha de peças e acessórios para várias linhas e marcas dos segmentos em que atua.

SIMBOLOGIA

Easy On
Sistema de partida fácil que garante a partida da máquina sem recuo e com uma quantidade limitada de solavancos.

Home-plus
Gama de máquinas para o consumidor privado, para o cuidado e limpeza de jardins, trabalhos em pequenos troncos e para todas as atividades de bricolagem. Eles são caracterizados pela leveza e formas compactas para simplificar o trabalho do operador tanto quanto possível.
Simples de iniciar, de utilizar e de manter, são as ferramentas ideais para realizar intervenções em toda a casa da forma mais rápida e precisa.

Tough-tech
Robustas e confiáveis, essas máquinas são projetadas para uso intenso e frequente em áreas rurais, para roçada de áreas não cultivadas, poda e corte de lenha e para irrigação e desinfestação de lavouras. Projetado com soluções para durar ao longo do tempo, eles garantem alto rendimento e durabilidade máxima ao longo do tempo.

Sharp-pro
Verdadeiras ferramentas de trabalho diário para o profissional, essas máquinas se destacam pela robustez dos detalhes, alto desempenho e máxima confiabilidade ao longo do tempo. Graças aos materiais específicos são concebidos de forma a garantir consistência de qualidade mesmo diante aos trabalhos mais intensos e prolongados, nas atividades de intervenções florestais e limpeza de áreas não cultivadas ou matos.

Descompressor
Reduz a taxa de compressão dentro do cilindro durante a fase de partida, permite uma partida simples e sem esforço.

Tensor de corrente lateral
Dispositivo que, evitando qualquer contato com a corrente, simplifica as operações de tensionamento da corrente.

Garantia estendida de 2 anos para defeitos de fabricação.

Garantia estendida de 1 ano para defeitos de fabricação.

OLEO-MAC

MOTOSSERRAS

GUIA DE MANUTENÇÕES PREVENTIVAS

FAÇA VOCÊ MESMO

- A cada 10 horas de trabalho, retire a tampa e limpe o filtro de ar, substitua-o se estiver danificado ou excessivamente sujo.
- Verifique o filtro de combustível periodicamente, substitua-o se estiver excessivamente sujo ou danificado.
- Sempre esgote o combustível do tanque e carburador ao final de cada uso.
- Limpe periodicamente as aletas do cilindro com uma escova ou ar comprimido.
- Limpe periodicamente a vela de ignição e verifique a folga do eletrodo.
- Verifique a lacuna do eletrodo periodicamente.
- A cada 30 horas de trabalho, remova o parafuso da engrenagem cônica e verifique o nível de graxa (podador).
- Verifique e substitua, se necessário, o batente de segurança da corrente.
- Gire a barra e verifique se os orifícios de lubrificação estão livres de impurezas.

Oleo-Mac

Qualidade Italiana
Oleo-Mac
2 anos de garantia

ELETROSSERRA
GS 200 E

CÓDIGO 51039011

Motor	Potência	
	2.5 hp	2,0 kW

Conjunto de corte - Sabre	16” – 41 cm (Ponta Rolante)
Conjunto de corte - Corrente	3/8” x 0.50”- 1,3mm
Sistema de lubrificação	Bomba (Automática e não regulavel)
Lubrificação (recomendada)	Power Mac - Oleo-Mac / Óleo para corrente motosserra
Capacidade tan. lubrificação	0,35 l
Motor - Cilindrada	-
Motor - Potência	2.5 hp
Motor - Potência	2,0 kW
Alimentação/Frequência	220 V / 50-60Hz
Peso s/ conjunto de corte	4,4 kg

Home Plus

Linha
Home Plus

Oleo-Mac

Qualidade Italiana
Oleo-Mac
1 ano de garantia

MOTOSSERRA

GSH 40

CÓDIGO 50339004E1

Motor	38,9 cm³	Cilindradas
	2.3 hp	Potência

Conjunto de corte - Sabre	16" – 41 cm (Ponta Rolante)
Conjunto de corte - Corrente	3/8" x 0.50" - 1,3mm
Sistema de lubrificação	Bomba (Automática)
Lubrificação (recomendada)	Power Mac - Oleo-Mac / Óleo para corrente motosserra
Capacidade tan. lubrificação	0,22 l
Motor - Potência	1,7 kW
Combustível	Gasolina
Lubrificação (recomendada)	Premium Mac -Jaso FB / Oleo-Mac / 2 tempos - Proporção - 25:1 (4%)
Capacidade tan. combustível	0,32 l
Peso s/ conjunto de corte	4,5 kg

Home Plus

EasyOn

Ajuste de corrente na tampa lateral

Oleo-Mac

Oleo-Mac Qualidade Italiana 1 ano de garantia

MOTOSSERRA
GSH 51

CÓDIGO 50319005E1T

Motor	50,9 cm³	Cilindradas
	3.0 hp	Potência

Conjunto de corte - Sabre	18"- 46 cm (Ponta rolante)
Conjunto de corte - Corrente	3/8"x0.58"- 1.5mm
Sistema de lubrificação	Bomba (Automática)
Lubrificação (recomendada)	Power Mac - Oleo-Mac / Óleo para corrente motosserra
Capacidade tan. lubrificação	0,26 l
Motor - Potência	2,2 kW
Combustível	Gasolina
Lubrificação (recomendada)	Premium Mac -Jaso FB / Oleo-Mac / 2 tempos - Proporção - 25:1 (4%)
Capacidade tan. combustível	0,55 l
Peso s/ conjunto de corte	5,3 kg

tough tech

Easy On

Ajuste de corrente na tampa lateral

Oleo-Mac

Qualidade Italiana
Oleo-Mac
1 ano de garantia

MOTOSSERRA

GSH 56

CÓDIGO 50329005E1T

Motor	54,5 cm³	Cilindradas
	3.5 hp	Potência

Conjunto de corte - Sabre	20" – 51 cm (Ponta Rolante)
Conjunto de corte - Corrente	3/8" x 0.58" – 1,5mm
Sistema de lubrificação	Bomba (Automática)
Lubrificação (recomendada)	Power Mac - Oleo-Mac / Óleo para corrente motosserra
Capacidade tan. lubrificação	0,26 l
Motor - Potência	2,6 kW
Combustível	Gasolina
Lubrificação (recomendada)	Premium Mac -Jaso FB / Oleo-Mac / 2 tempos - Proporção - 25:1 (4%)
Capacidade tan. combustível	0,55 l
Peso s/ conjunto de corte	5,4 kg

tough tech

Easy on

Ajuste de corrente na tampa lateral

Oleo-Mac

Qualidade Italiana
Oleo-Mac
2 anos de garantia

MOTOSSERRA
GS 45

CÓDIGO 50239115E1T

Motor	42,9 cm³	Cilindradas
	2.9 hp	Potência

Conjunto de corte - Sabre	18" – 46 cm (Ponta Rolante)
Conjunto de corte - Corrente	.325" x 0.50"- 1,3mm
Sistema de lubrificação	Bomba (Automática)
Lubrificação (recomendada)	Power Mac - Oleo-Mac / Óleo para corrente motosserra
Capacidade tan. lubrificação	0,22 l
Motor - Potência	2,1 kW
Combustível	Gasolina
Lubrificação (recomendada)	Premium Mac -Jaso FB / Oleo-Mac / 2 tempos - Proporção - 25:1 (4%)
Capacidade tan. combustível	0,32 l
Peso s/ conjunto de corte	4,5 kg

sharp pro

EasyOn

Ajuste de corrente na tampa lateral

Oleo-Mac

Qualidade Italiana
Oleo-Mac
2 anos de garantia

MOTOSSERRA
GS 650

CÓDIGO 50259025E1 (PONTA ROLANTE) • 50259032E1 (PONTA DURA)

Motor	63,4 cm³	Cilindradas
	4.7 hp	Potência

Conjunto de corte - Sabre	20" – 51 cm
Conjunto de corte - Corrente	3/8" x 0.58"- 1,5mm
Sistema de lubrificação	Bomba (Automática)
Lubrificação (recomendada)	Power Mac - Oleo-Mac / Oleo para corrente motosserra
Capacidade tan. lubrificação	0,45 l
Motor - Potência	3,5 kW
Combustível	Gasolina
Lubrificação (recomendada)	Premium Mac -Jaso FB / Oleo-Mac / 2 tempos - Proporção - 25:1 (4%)
Capacidade tan. combustível	0,8 l
Peso s/ conjunto de corte	6,3 kg

sharp pro

EasyOn

Ajuste de corrente na tampa lateral

Descompressor

OLEO-MAC

MOTOPODADORES

GUIA DE MANUTENÇÕES PREVENTIVAS

FAÇA VOCÊ MESMO

- A cada 10 horas de trabalho, retire a tampa e limpe o filtro de ar, substitua-o se estiver danificado ou excessivamente sujo.
- Verifique o filtro de combustível periodicamente, substitua-o se estiver excessivamente sujo ou danificado.
- Sempre esgote o combustível do tanque e carburador ao final de cada uso.
- Limpe periodicamente as aletas do cilindro com uma escova ou ar comprimido.
- Limpe periodicamente a vela de ignição e verifique a folga do eletrodo.
- Verifique a lacuna do eletrodo periodicamente.
- A cada 30 horas de trabalho, remova o parafuso da engrenagem cônica e verifique o nível de graxa (podador).
- Verifique e substitua, se necessário, o batente de segurança da corrente.
- Gire a barra e verifique se os orifícios de lubrificação estão livres de impurezas.

Oleo-Mac

Qualidade Italiana
Oleo-Mac
2 anos de garantia

MOTOPODADOR
PPX 271

CÓDIGO 61229040E2

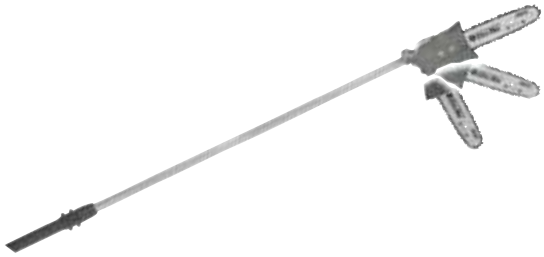

Haste regulável 5 posições
63090032B

Tubo telescópio
61220059R

Motor	27 cm³	Cilindradas
	1.3 hp	Potência

Conjunto de corte - Sabre	10" – 25,4 cm (Ponta Rolante)
Conjunto de corte - Corrente	3/8" x 0.43" – 1,1mm
Comprimento total estendido	3,8 metros
Comprimento recolhido	2,6 metros
Sistema de lubrificação	Bomba (Automática)
Capacidade tan. lubrificação	0,18 l
Motor - Potência	1 kW
Combustível	Gasolina
Lubrificação (recomendada)	Premium Mac -Jaso FB / Oleo-Mac / 2 tempos - Proporção - 25:1 (4%)
Capacidade tan. combustível	0,6 l
Peso s/ conjunto de corte	7,9 kg

sharp pro

OLEO-MAC

ACESSÓRIOS MOTOSSERRAS E PODADORES

SABRES

Aplicação								Sabres		
952	941 C / 941 CX	EP 100 / EP 120 / PPX 270 / PPX 271	GS 35 C / GS 200 E GSH 40	GS 44 / GS 45	GS 650	GSH 56	GSH 51	Comprimento	Tipo da Ponta	Código
		●						10"- 25cm	ROL	63090030R
			●					16"- 41cm	ROL	50052012R
	●							16"- 41cm	ROL	50062006R
				●				18"- 46cm	ROL	50230058R
●								18"- 46cm	ROL	094600285R
							●	18"- 46cm	ROL	50092020R
					●			20"- 51cm	ROL	50250107R
					○			20"- 51cm	DUR	50250111R
						●		20"- 51cm	ROL	50310177R

LOOP CORRENTE PRONTA

Aplicação								LOOP (Corrente Pronta)			
952	941 C / 941 CX	EP 100 / EP 120 / PPX 270 / PPX 271	GS 35 C / GS 200 E GSH 40	GS 44 / GS 45	GS 650	GSH 56	GSH 51	Passo X Calibre	QTD Cortadores	QTD Elos	Código
		●						3/8" X 0,43"- 1,1 mm	19	39	30629019
			●					3/8" X 0.50" - 1,3 mm	28	57	30629018
	●							.325" X 0.50" - 1,3 mm	33	66	30629004
				●				.325" X 0.50" - 1,3 mm	36	72	30629006
●								.325" X 0.58" - 1,5 mm	36	72	001000711R
							●	3/8" X 0.58" - 1,5 mm	34	68	30629001A
					●			3/8" X 0.58" - 1,5 mm	36	72	30629002A
					○			3/8" X 0.58" - 1,5 mm	36	72	30629002A
						●		3/8" X 0.58" - 1,5 mm	36	72	30629002A

● Item de série ○ Opcional * - Semi Quadrada QTD - Quantidade ROL - Ponta Rolante DUR - Ponta Dura

ROLO DE CORRENTE

Aplicação								Rolo de Corrente Emak 100'				Rolo de Corrente Emak 25'				Equivalência	
952	941 C / 941 CX	EP 100 / EP 120 / PPX 270 / PPX 271	GS 35 C / GS 200 E GSH 40	GS 44 / GS 45	GS 650	GSH 56	GSH 51	Comprimento	QTD Cortadores	QTD Elos	Código	Comprimento	QTD Cortadores	QTD Elos	Código	Ref. EMAK	Ref. OREGON
		●										7,6 mts	205	410	3063023	43 RG	90 SG
			●					30,4 mts	820	1640	3063021	-	-	-	-	50 R	91 VG
	●							30,4 mts	924	1848	3063015	-	-	-	-	50J	95 VP
				●				30,4 mts				-	-	-	-		
●								30,4 mts	924	1848	3063017	-	-	-	-	58 JG	21 BP
							●	30,4 mts	820	1640	3063008	-	-	-	-	58 A*	73 DP
					●			30,4 mts				-	-	-	-		
					○			30,4 mts				-	-	-	-		
						●		30,4 mts				-	-	-	-		

● Item de série ○ Opcional * - Semi Quadrada QTD - Quantidade ROL - Ponta Rolante DUR - Ponta Dura

LUBRIFICANTES

Óleo para motores 2 tempos PREMIUM MAC
620502001CM
Frasco 500 ml
(Caixa com 40 unidades - 11549)
Proporção - 1:25 / 4%
(Óleo Mineral)

Óleo para motores 4 tempos FULL MAC
620501001CM
Frasco 1 litro
(Caixa com 12 unidades - 13137)
SAE 20W50 - SL

Óleo para corrente motosserra POWER MAC
620601003CM
Frasco 1 litro
(Caixa com 12 unidades - 80041)

Misturador de combustível
BR0000096P
Frasco 1 litro
(Caixa com 13 unidades)

Oleo-Mac

AFIADOR DE CORRENTE

SHARP - HOME PLUS

CÓDIGO BOY 11809002 - MASTER 11819000

tecomec
Our experience in your hands

Modelo	Boy	Master
Código Comercial	11809002	11819000
Alimentação	127 V	220 V
Motor - Potência	75 W	85 W
Rotação	4.500 rpm	7.000 rpm
Passo da Corrente	1/4” - .325” 3/8” - .404”	1/4” - .325” 3/8” - .404”
Peso s/ acessórios	2,6 kg	2,8 kg

Oleo-Mac

AFIADOR DE CORRENTE

MIDI JOLLY

CÓDIGO 1190915 / 11909005

tecomec
Our experience in your hands

Modelo	Semi profissional	
Código Comercial	1190908	11909005
Alimentação	127 V	220 V
Motor - Potência	85 W	85 W
Rotação	5.000 rpm	7.000 rpm
Passo da Corrente	1/4” - .325” 3/8” - .404”	1/4” - .325” 3/8” - .404”
Peso s/ acessórios	3,1 kg	3,1 kg

Oleo-Mac

AFIADOR DE CORRENTE
JOLLY STAR

CÓDIGO 11369001 / 11359001

tecomec
Our experience in your hands

Modelo	Profissional	
Código Comercial	11369001	11359001
Alimentação	127 V	220 V
Motor - Potência	300 W	300 W
Rotação	3.400 rpm	2.800 rpm
Passo da Corrente	1/4" - .325" - 3/8" - .404" - 3/4"(opcional)	1/4" - .325" - 3/8" - .404" - 3/4"(opcional)
Peso s/ acessórios	8,5 kg	9,5 kg

Oleo-Mac

AFIADOR DE CORRENTE

SUPER JOLLY

CÓDIGO 11509006 / 11509004

tecomec
Our experience in your hands

Modelo	Profissional	
Código Comercial	11509006	11509004
Alimentação	127 V	220 V
Motor - Potência	300 W	300 W
Rotação	3.400 rpm	2.800 rpm
Passo da Corrente	1/4” - .325” - 3/8” - .404” - 3/4”	1/4” - .325” - 3/8” - .404” - 3/4”
Peso s/ acessórios	9,5 kg	9,5 kg

AFIADOR DE CORRENTE

PEÇAS E ACESSÓRIOS

SUPER JOLLY		
Item	**Código**	**Descrição**
1	K00200336	Mesa p/ afiador de corrente
2	K00200356	Kit trava corrente
2	K00200334	Kit rebitagem/pinos
3	K00200352	Mola
4	K00200323	Trava de correte
5	K00200357	Kit botões
6	K00200339	Kit haste corrente
7	K00200319	Base hidráulica completa
8	K00200338	Proteção do cilindro
9	K00200342	Porca da base
10	K00200333	Kit balança
11	K00200337	Kit eixo com mola
12	K00200335	Mola do afiador
13	K00200340	Cabo de energia + plug 120v
13	K00200341	Cabo de energia + plug 220v
14	K00200145	Cabo de energia + plug 120v
14	K00200160	Cabo de energia + plug 220v
15	K00200155	Terminar campainha do motor
16	K00200151	Interruptor 110v
16	K00200157	Interruptor 220v
17	K00200152	Capacitor 120v
17	K00200158	Capacitor 220v
18	K00200146	Soquete de luz e12 c / fios - 120v
18	1135264	Soquete de luz e14 c / fios - 230v
19	K00200147	Alavanca
20	k00200185	Protetor disco afiador
21	K00200343	Protetor disco de metal
22	1155134	Kit escudo
23	K00200355	Kit flange fixa motor
24	K00200144	Motor elétrico 127v
24	K00200159	Motor elétrico 220v
25	K00200378	Lâmpada 120v
25	K00200156	Lâmpada 230v
26	B00000045	Estrutura/braço

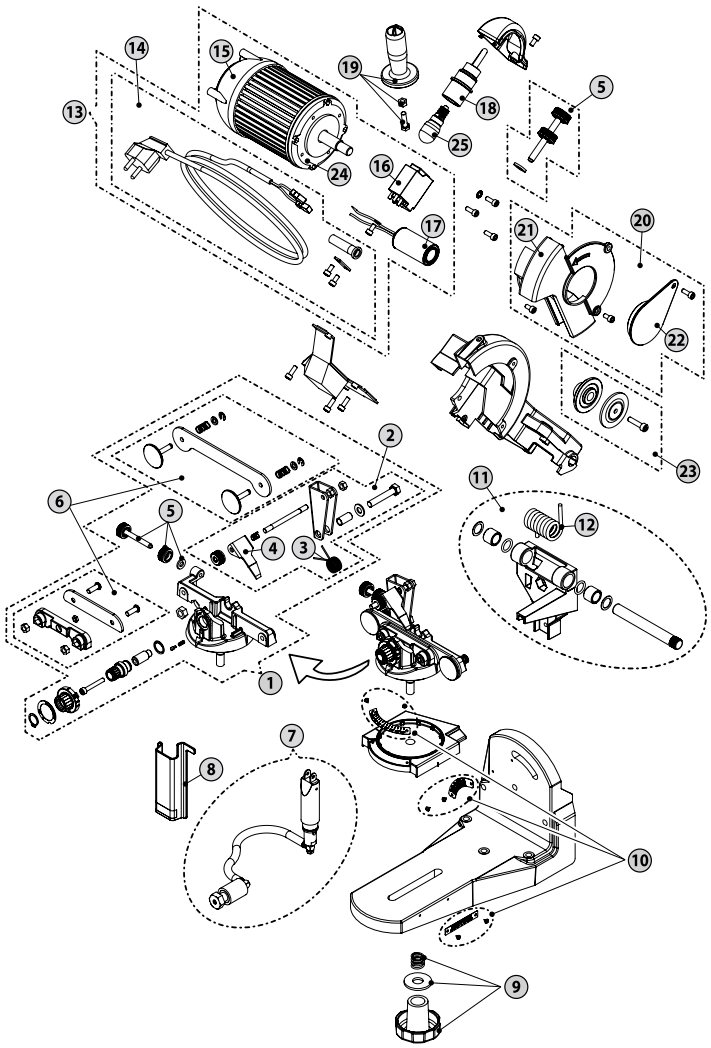

AFIADOR DE CORRENTE

PEÇAS E ACESSÓRIOS

MIDI JOLLY		
Item	**Código**	**Descrição**
1	1190014	Torno completo
2	K00200361	Kit de retrofit de parada de corrente
3	K00200362	Posição / tensão visada
4	1185123	Mola de retorno, alavanca de moagem
5	K00200304	Kit eixo com mola da base
6	K00200377	Kit de retrofit arbor
7	K00200384	120v-230v elétrico
8	K00200157	Interruptor 220v
8	K00500048	Interruptor 120v
9	1190050	Parafusos de torno e kit de placa
10	1190128	Kit de cobertura e placa de retenção
11	K00200358	Kit de equipamentos

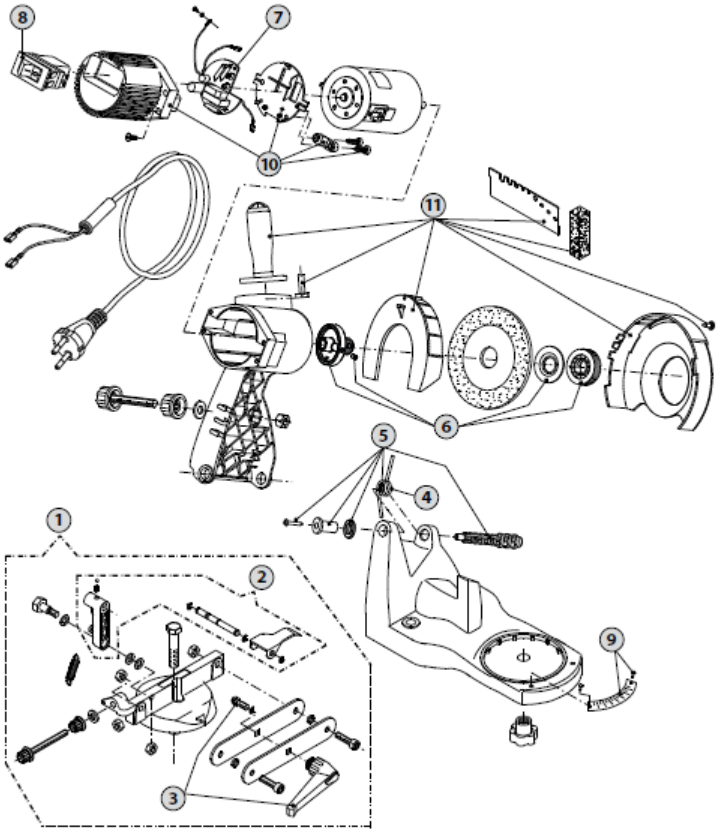

AFIADOR DE CORRENTE

PEÇAS E ACESSÓRIOS

JOLLY STAR		
Item	**Código**	**Descrição**
1	K00200169	Base completa
2	K00200356	Kit trava corrente
3	K00200193	Parada da corrente
4	K00200350	Parada de corrente
5	K00200357	Kit botões
6	K00200141	Alavanca, travamento da corrente
7	K00200175	Mandíbulas de torno, conjunto de torno
8	K00200176	Bucha do torno, conjunto do torno
9	K00200342	Porca da base
10	K00200180	Mola
12	K00200333	Kit balança
13	K00200179	Mola da base
14	K00200145	Cabo de energia + plug 120v
14	K00200160	Cabo de energia + plug 220v
15	K00200155	Terminar campainha do motor
16	K00200151	Interruptor jollystar 110v
16	K00200157	Interruptor jollystar 220v
17	K00200152	Capacitor 120v
17	K00200158	Capacitor 230v
18	K00200355	Kit de flange do motor
19	K00200184	Suporte, suporte de braço
21	K00200139	Protetor disco
22	K00200140	Kit escudo
23	K00200136	Armar, completo
24	K00200154	Mola de retorno
25	K00200146	Soquete de luz e12 c / fios - 120v
26	1135264	Soquete de luz e14 c / fios - 230v
27	K00200147	Alavanca
28	K00200149	Pino de segurança
28	K00200144	Motor elétrico 127v
28	K00200159	Motor eletrico 220v
29	K00200351	Mola
30	K00200352	Mola
31	K00200378	Lâmpada 120v
31	K00200156	Lâmpada 230v

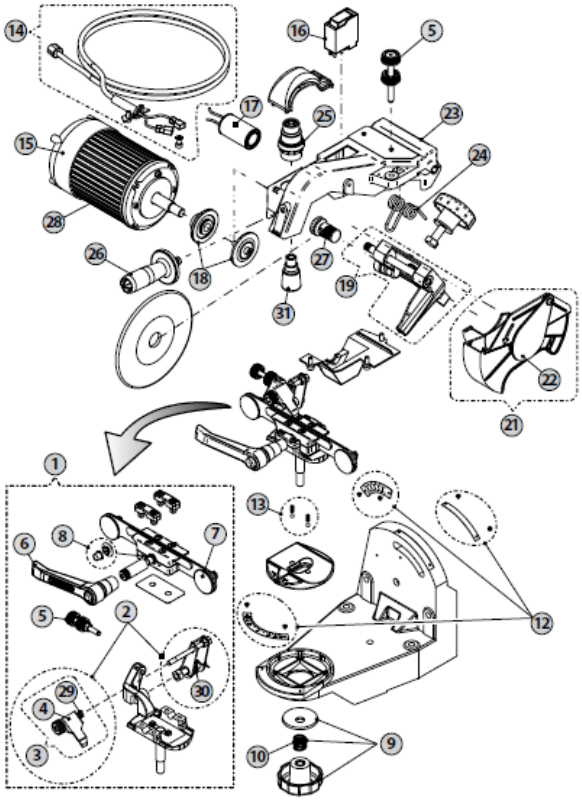

AFIADOR DE CORRENTE

PEÇAS E ACESSÓRIOS

SHARP MASTER		
Item	**Código**	**Descrição**
1	K00200377	Kit de retrofit Arbor
2	B01102014	Kit do escuto
3	1190138	Montagem completa do torno
4	1155090	Parada da corrente
5	1005006	Rebolo - 1/8 "/ 3,2 mm
5	1005007	Rolo de esmeril - 3/16 "/ 4,7 mm

SHARP BOY		
Item	**Código**	**Descrição**
1	B01102004	Protetor de roda de escudo
2	K00200132	Kit de flange do motor (externo e interno)
3	I00500002	Chave 120V - 230V
4	1190014	Montagem do torno
5	K00200350	Parada de corrente

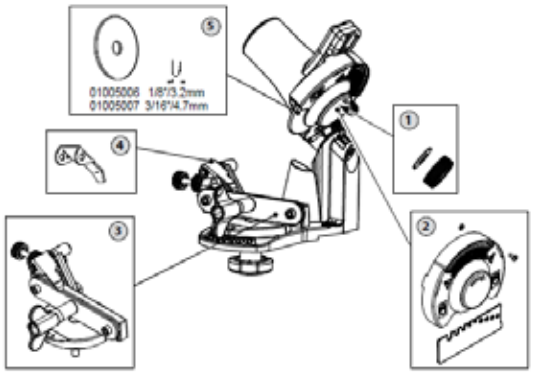

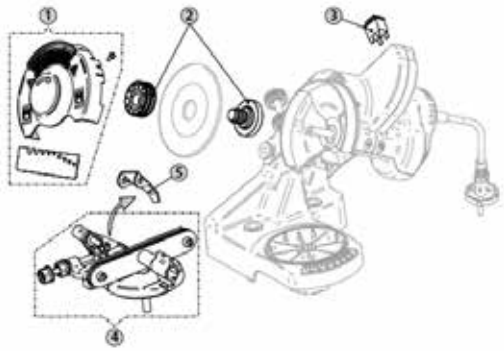

DISCOS AFIAÇÃO

CORRENTES

Aplicações	Cor	Rosa Escuro	Rosa Escuro	Rosa Escuro
MIDI JOLLY SHARP BOY SHARP BOY MASTER	Código	K00204016	K00204017	K00204018
	Espessura	3,2 mm - 1/8”	4,7 mm - 3/16”	6,4 mm - 1/4”
	Diâmetro Externo	105 mm - 4 1/8”	105 mm - 4 1/8”	105 mm - 4 1/8”
	Diâmetro Interno	22,2 mm - 7/8”	22,2 mm - 7/8”	22,2 mm - 7/8”

Aplicações	Cor	Rosa Escuro	Rosa Escuro	Rosa Escuro	Disco Medidor de Profundidade	Verde
SUPER JOLLY JOLLY STAR	Código	K00204005	K00204006	K00204007	K00204008	K00204009
	Espessura	3,2 mm - 1/8”	4,7 mm - 3/16”	6,0 mm - 1/4”	8,0 mm - 5 /16”	4,7 mm - 3/16”
	Diâmetro Externo	145 mm - 5 3/4”	145 mm - 5 3/4”	145 mm - 5 3/4”	145 mm - 5 3/4”	145 mm - 5 3/4”
	Diâmetro Interno	22,2 mm - 7/8”	22,2 mm - 7/8”	22,2 mm - 7/8”	22,2 mm - 7/8”	22,2 mm - 7/8”

ROMPEDOR

CÓDIGO 1020961

tecomec
Our experience in your hands

Modelo	AÇO
Aplicação	1/4” - .325” - 3/8” - .404”

REBITADOR

CÓDIGO 1025950

tecomec
Our experience in your hands

Modelo	AÇO
Aplicação	1/4” - .325” - 3/8” - .404”

ROMPEDOR-REBITADOR
MANUAL (2 EM 1)
CÓDIGO 10269000

tecomec
Our experience in your hands

Modelo	AÇO
Aplicação	1/4” - .325” - 3/8” - .404”

ROMPEDOR-REBITADOR
MANUAL (2 EM 1)
CÓDIGO 10269001

tecomec
Our experience in your hands

Modelo	AÇO
Aplicação	3/4”

ACESSÓRIOS E FERRAMENTAS

Código	Descrição	
1020070	Base regulável (1/4" - .325"-3/8" - .404")	
1020173	Base fixa (1/4" - .325"-3/8" - .404")	
1020181	Base fixa para corrente 3/4"	
1020033E	Pino rompedor (1/4" - .325"-3/8" - .404")	
1020189	Pino rompedor p/ perfil baixo (.043"-1.1mm)	
1020150	Pino rompedor 3/4	
1029001E	Ponta flangeadora (3/8" - .404")	
1028002D	Ponta flangeadora (1/4" - .325")	
1025105	Ponta flangeadora (3/4")	
1027001D	Alavanca (3/8" - .404")	
1026001D	Alavanca (1/4" - .325")	
1025106	Alavanca (3/4")	

OLEO-MAC

ROÇADEIRAS

GUIA DE MANUTENÇÕES PREVENTIVAS

FAÇA VOCÊ MESMO

- Limpe o filtro de ar a cada 10 horas de trabalho, substitua-o se estiver excessivamente sujo ou danificado.
- Verifique o filtro de combustível periodicamente, substitua-o se estiver excessivamente sujo ou danificado.
- Sempre esgote o combustível do tanque e carburador ao final de cada uso.
- Limpe periodicamente as aletas do cilindro com uma escova ou ar comprimido.
- Limpe periodicamente a vela de ignição e verifique a folga do eletrodo.
- Lubrifique a caixa de engrenagens a cada 30 horas, e a cada 100 horas inverta o lado do eixo.
- Limpe a máquina e a ferramenta de corte no final de cada intervenção.
- Afie a lâmina periodicamente.

Oleo-Mac

Qualidade Italiana
Oleo-Mac
1 ano de garantia

ROÇADEIRA

BCH 40 T

CÓDIGO 61459009E1

Motor	40,2 cm³	Cilindradas
	2.0 hp	Potência

Empunhadura	Guidão
Motor - Potência (kW)	1,5 kW
Motor - Ciclo	2T (TEMPOS)
Combustível	Gasolina
Lubrificação (recomendada)	Premium Mac -Jaso FB / Oleo-Mac / 2 tempos - Proporção - 25:1 (4%)
Diâmetro do tubo	28mm
Conjunto de corte	tap'n'go e disco
Capacidade tan. combustível	0,86 l
Peso s/ combustível - conjunto de corte	8,2 kg

tough tech

Oleo-Mac

Qualidade Italiana
Oleo-Mac
1 ano de garantia

ROÇADEIRA

BCH 40 S

CÓDIGO 61459010E1

Motor	40,2 cm³	Cilindradas
	2.0 hp	Potência

Empunhadura	Alça
Motor - Potência (kW)	1,5 kW
Motor - Ciclo	2T (TEMPOS)
Combustível	Gasolina
Lubrificação (recomendada)	Premium Mac -Jaso FB / Oleo-Mac / 2 tempos - Proporção - 25:1 (4%)
Diâmetro do tubo	26 mm
Conjunto de corte	Tap'n'go e disco
Capacidade tan. combustível	0,86 l
Peso s/ combustível - conjunto de corte	7,8 kg

tough tech

Oleo-Mac

Qualidade Italiana
Oleo-Mac
1 ano de garantia

ROÇADEIRA

BCH 40 BP

CÓDIGO 61459006E1

Motor	40,2 cm³	Cilindradas
	2.0 hp	Potência

Empunhadura	Alça
Motor - Potência (kW)	1,5 kW
Motor - Ciclo	2T (TEMPOS)
Combustível	Gasolina
Lubrificação (recomendada)	Premium Mac -Jaso FB / Oleo-Mac / 2 tempos - Proporção - 25:1 (4%)
Diâmetro do tubo	26 mm
Conjunto de corte	Tap'n'go e disco
Capacidade tan. combustível	0,86 l
Peso s/ combustível - conjunto de corte	9,9 kg

tough tech

Oleo-Mac

Qualidade Italiana
Oleo-Mac
1 ano de garantia

ROÇADEIRA

BCH 25 S

CÓDIGO 61469052E2

Motor	25,4 cm³	Cilindradas
	1.2 hp	Potência

Empunhadura	Alça
Motor - Potência (kW)	0,9 kW
Motor - Ciclo	2T (TEMPOS)
Combustível	Gasolina
Lubrificação (recomendada)	Premium Mac -Jaso FB / Oleo-Mac / 2 tempos - Proporção - 25:1 (4%)
Diâmetro do tubo	26 mm
Conjunto de corte	Tap'n'go e disco
Capacidade tan. combustível	0,64 l
Peso s/ combustível - conjunto de corte	5,8 kg

Oleo-Mac

Qualidade Italiana
Oleo-Mac
1 ano de garantia

ROÇADEIRA

BCH 25 T

CÓDIGO 61469051E2

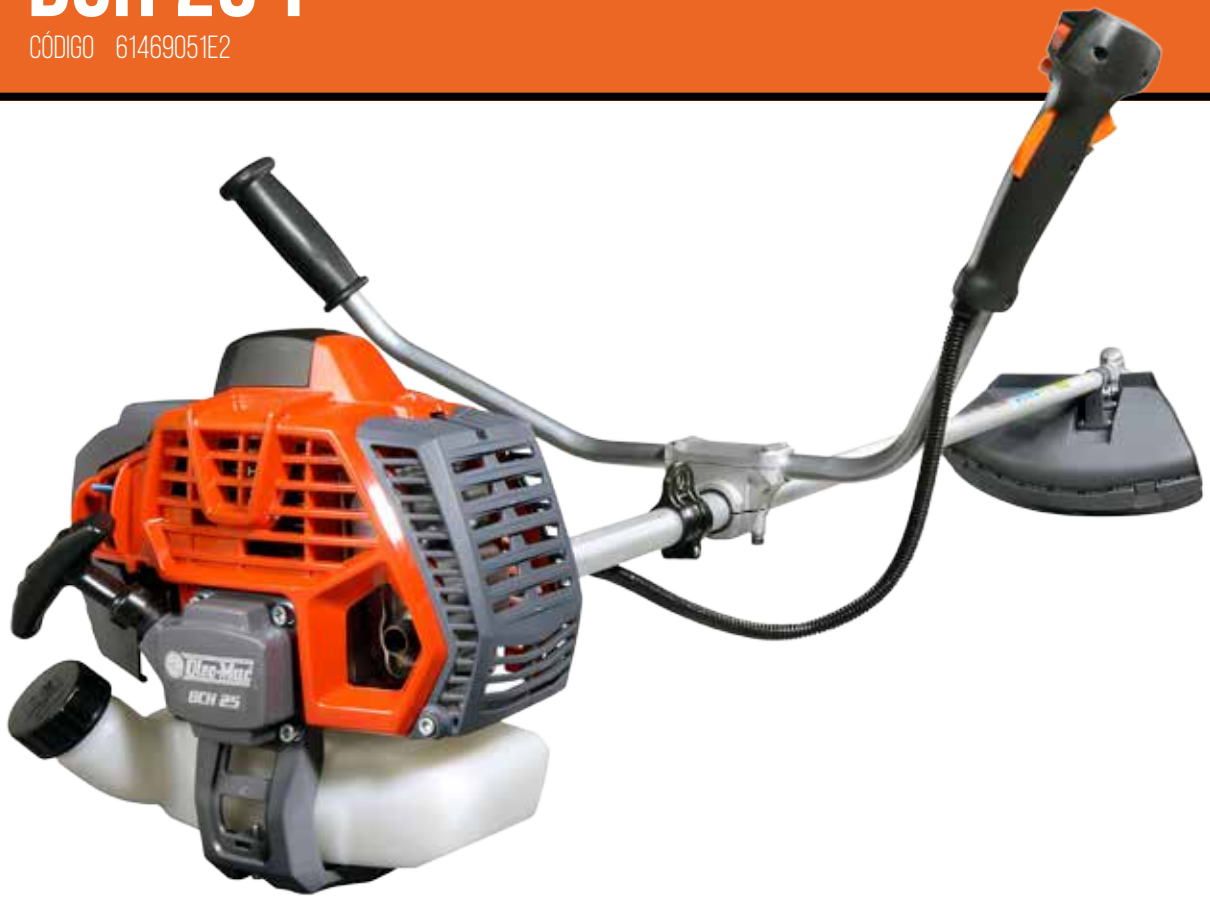

Motor	25,4 cm³	Cilindradas
	1.2 hp	Potência

Empunhadura	Guidão
Motor - Potência (kW)	0,9 kW
Motor - Ciclo	2T (TEMPOS)
Combustível	Gasolina
Lubrificação (recomendada)	Premium Mac -Jaso FB / Oleo-Mac / 2 tempos - Proporção - 25:1 (4%)
Diâmetro do tubo	26 mm
Conjunto de corte	Tap'n'go e disco
Capacidade tan. combustível	0,64 l
Peso s/ combustível - conjunto de corte	6,4 kg

tough tech

Oleo-Mac

Oleo-Mac Qualidade Italiana 2 anos de garantia

ROÇADEIRA

741

CÓDIGO 61339031E0AT

Motor	40,2 cm³	Cilindradas
	2.1 hp	Potência

Empunhadura	Guidão
Motor - Potência (kW)	1,6 kW
Motor - Ciclo	2T (TEMPOS)
Combustível	Gasolina
Lubrificação (recomendada)	Premium Mac -Jaso FB / Oleo-Mac / 2 tempos - Proporção - 25:1 (4%)
Diâmetro do tubo	28 mm
Conjunto de corte	load'n'go e disco
Capacidade tan. combustível	0,75 l
Peso s/ combustível - conjunto de corte	7,9 kg

sharp pro

EasyOn

Oleo-Mac

Qualidade Italiana
Oleo-Mac
2 anos de garantia

ROÇADEIRA

746 T

CÓDIGO 61129009E1B

Motor	45,7 cm³	Cilindradas
	2.5 hp	Potência

Empunhadura	Guidão
Motor - Potência (kW)	1,8 kW
Motor - Ciclo	2T (TEMPOS)
Combustível	Gasolina
Lubrificação (recomendada)	Premium Mac -Jaso FB / Oleo-Mac / 2 tempos - Proporção - 25:1 (4%)
Diâmetro do tubo	32 mm
Conjunto de corte	load'n'go e disco
Capacidade tan. combustível	1,4 l
Peso s/ combustível - conjunto de corte	8 kg

sharp pro

CARRETÉL AUTOMÁTICO

LOAD & GO TAMPA REGULAR

CÓDIGO 63129011 / 50739139

CARRETEL CARGA RÁPIDA - 130mm					
APLICAÇÃO		CÓDIGO DO CARRETEL	CÓDIGO CAIXA MASTER (20 PEÇAS)	MEDIDAS	
MARCA	MODELO			TIPO	DIÂMETRO E PASSO
OLEO-MAC	SPARTA 25	63129011	63129011CM	R/E - MACHO	8 X 1,25mm
OLEO-MAC	Todos exceto SPARTA 25			R/E - FEM²	10 X 1,25mm
HUSQVARNA	Máquinas grandes			R/E - FEM	12 X 1,75mm
Máquinas chinesas					
Todas as marcas e modelos		50739139	50739139CM	-	-

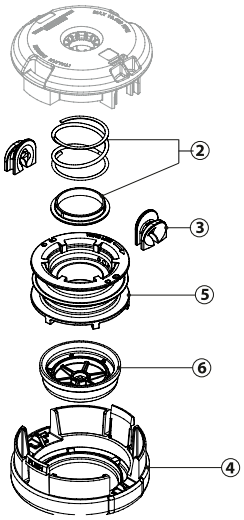

PEÇAS PARA CARRETÉIS DE FIO DE NYLON

130 mm		
Item	**Código**	**Descrição**
2	K00401043	Mola Load'n'go
3	K00401055	Ilhos Load'n'go
4	K00401063	Tampa Load'n'go
5	K00401060	Bobina Load'n'go
6	K00401156	Botão Load'n'go 130mm com metal
6	K00401058	Botão Load'n'go Plástico
Opcional	K00401059	Botão Load'n'go

CARRETÉL AUTOMÁTICO

LOAD & GO TAMPA METÁLICA

CÓDIGO 63129016 / 50739140

CARRETEL CARGA RÁPIDA - 130mm					
APLICAÇÃO		CÓDIGO DO CARRETEL	CÓDIGO CAIXA MASTER (20 PEÇAS)	MEDIDAS	
MARCA	MODELO			TIPO	DIÂMETRO E PASSO
OLEO-MAC	Todos exceto SPARTA 25 ***	63129016	63129016CM	R/E - FEM²	10 X 1,25mm
EFCO	Todos exceto STARK 25 ***				
HUSQVARNA	Máquinas grandes			R/E - FEM²	12 X 1,75mm
Máquinas chinesas					
Todas as marcas e modelos		50739140	50739140CM	-	-

*** Para utlizar este carretel no modelo indicado, usar o adaptador código K00401061 = 8x1,25mm R/E - MAC¹ (Rosca Esquerda) - Macho)

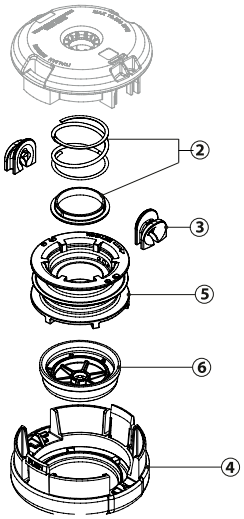

PEÇAS PARA CARRETÉIS DE FIO DE NYLON

130 mm		
Item	**Código**	**Descrição**
2	K00401043	MOLA LOADNGo
3	K00401055	ILHOS LOADNGO
4	K00401063	TAMPA LOADNGO
5	K00401060	BOBINA LOADNGO
6	K00401156	BOTÃO LOADNGO 130MM COM METAL
6	K00401058	BOTÃO LOADNGO PLÁSTICO
Opcional	K00401059	BOTÃO LOADNGO

CARRETÉL AUTOMÁTICO

LOAD & GO 109 MM

CÓDIGO 63109002

CARRETEL CARGA RÁPIDA - 109MM					
APLICAÇÃO		CÓDIGO DO CARRETEL	CÓDIGO CAIXA MASTER (20 PEÇAS)	MEDIDAS	
MARCA	MODELO			TIPO	DIÂMETRO E PASSO
OLEO-MAC	Todos exceto SPARTA 25 ***	63109002	63109002CM	R/E - FEM	10 X 1,25mm
EFCO	Todos exceto STARK 25 ***				
Máquinas chinesas					
Todas as marcas e modelos		50729098	50729098CM		

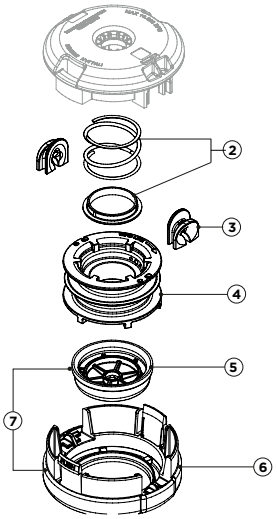

PEÇAS PARA CARRETÉIS DE FIO DE NYLON

110 mm		
Item	**Código**	**Descrição**
2	K00401043	Mola Load'n'go
3	K00401055	Ilhos Load'n'go
4	K00401125	Bobina Load'n'go 109Mm
5	K00401104	Botao Load'n'go 109Mm
6	K00401106	Tampa Load'n'go 109Mm
7	K00401082	Kit Botão Load'n'go 109Mm

CARRETÉL AUTOMÁTICO

LOAD & GO EASY WORK

CÓDIGO 50739004

CARRETEL CARGA RÁPIDA - 130 MM					
APLICAÇÃO		CÓDIGO DO CARRETEL	CÓDIGO CAIXA MASTER (20 PEÇAS)	MEDIDAS	
MARCA	MODELO			TIPO	DIÂMETRO E PASSO
STIHL	Todos	50739004	50739004CM	R/E - FEM	10 X 1,00mm
					12 X 1,50mm

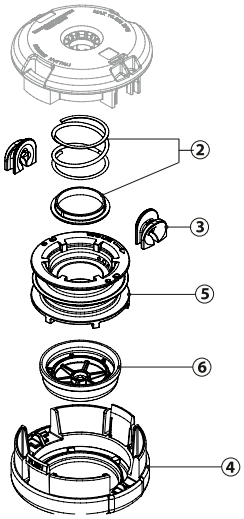

PEÇAS PARA CARRETÉIS DE FIO DE NYLON

130 mm		
Item	**Código**	**Descrição**
2	K00401043	Mola Load'n'go
3	K00401055	Ilhos Load'n'go
4	K00401042-0	Tampa Load'n'go
5	K00401060	Bobina Load'n'go
6	K00401170	Botão Preto Load'n'go
Opcional	K00401120	Botão Load'n'go

CARRETÉL AUTOMÁTICO

TAP'N'WORK TAMPA REGULAR

CARRETEL BATE E LIBERA - 130 MM				
APLICAÇÃO		CÓDIGO DO CARRETEL	MEDIDAS	
MARCA	MODELO		TIPO	DIÂMETRO E PASSO
OLEO-MAC	25 / 25S	50709010	R/E - MAC[1]	08 X 1,25mm
OLEO-MAC	Todos exceto (25 / 25S) / chinesa	50709083	R/E - FEM[2]	10 X 1,25mm
STIHL	Máquinas pequenas	50709017	R/E - FEM[2]	10 X 1,00mm

*** Para utlizar este carretel no modelo indicado, usar o adaptador código K00401061 = 8x1,25mm R/E - MAC[1] (Rosca Esquerda) - Macho)

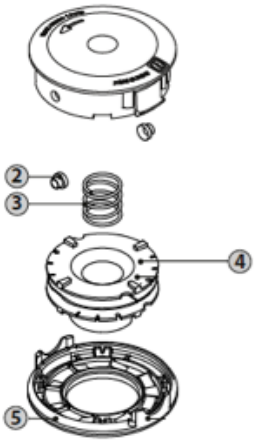

PEÇAS PARA CARRETÉIS DE FIO DE NYLON

TAP-N-GO		
Item	**Código**	**Descrição**
2	K00401009	Ilhos Tap-n-go
3	K00401036	Mola Tap-n-go
4	K00401123	Bobina Tap-n-go
5	K00401111	Tampa Tap-n-go

CARRETÉL AUTOMÁTICO

PROTYPE

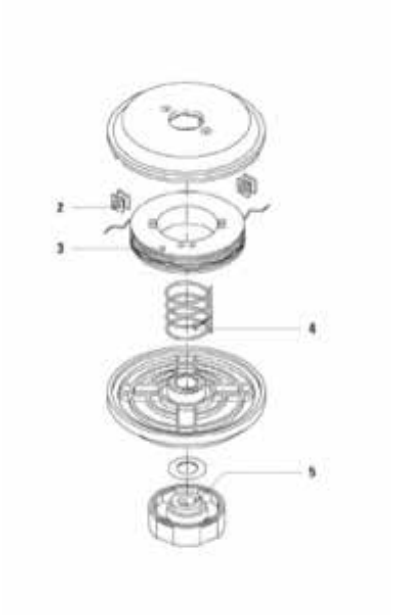

PEÇAS PARA CARRETÉIS DE FIO DE NYLON

PROTYPE		
Item	**Código**	**Descrição**
2	5030011	Ilhos Protype
3	5030014	Bobina Protype
4	5030010	Mola Protype
5	5030009	Botão Protype

ADAPTADORES

Código	Descrição	Medidas	Compatibilidade
5030027	ADAP. C. PROTYPE	M10X1,25 F	OM / CH[1] / HU PQ[2]
5030031	ADAP. C. PROTYPE	M12x1,50 F	ST GD
5030029	ADAP. C. PROTYPE	M10X1,5 F	HU PQ
5030032	ADAP. C. PROTYPE	M12X1,75 F	HU GD[3]
5070008	ADAP. C. TAP' N' WORK	M10X1,25 F	OM / CH / HU PQ
5070010	ADAP. C. TAP' N' WORK	M12X1,5 F	ST GD
5070020	ADAP. C. TAP' N' WORK	M8X1,25 M	SPARTA 25
5070026	ADAP. C. TAP' N' WORK	M10X1 F	ST PQ
5070028	ADAP. C. TAP' N' WORK	M12X1,75 F	HU GD
5070032	ADAP. C. TAP' N' WORK	M10X1,5 F	HU PQ
K00401045	ADAP. C. LOAD & GO	M7X1 F	
K00401047	ADAP. C. LOAD & GO	M10X1 F	ST PQ
K00401052	ADAP. C. LOAD & GO	M12X1,5 F	ST GD
K00401053	ADAP. C. LOAD & GO	M12X1,75 F	HU GD
K00401061	ADAP. C. LOAD & GO	M8X1,25 M	SPARTA 25
K00401062	ADAP. C. LOAD & GO	M10X1,25 F	OM / CH / HU PQ

[1]CHINESA [2]PEQUENA [3]GRANDE

LUBRIFICANTES

Óleo para motores 2 tempos PREMIUM MAC
620502001CM
Frasco 500 ml
(Caixa com 40 unidades - 11549)
Proporção - 1:25 / 4%
(Óleo Mineral)

Óleo para motores 4 tempos FULL MAC
620501001CM
Frasco 1 litro
(Caixa com 12 unidades - 13137)
SAE 20W50 - SL

Óleo para corrente motosserra POWER MAC
620601003CM
Frasco 1 litro
(Caixa com 12 unidades - 80041)

Misturador de combustível
BR0000096P
Frasco 1 litro
(Caixa com 13 unidades)

FIO DE NYLON

MINI BLISTER

LINHA	FORMATO		ESPESSURA (milimetros)	EXTENSÃO (metros)	PESO (gramas)	EMBALAGEM	CÓDIGO	CAIXA MASTER		
								UNIDADES POR CAIXA	PESO (KG)	CÓDIGO
AMARELO	REDONDO	●	1.6	15	70	MINI BLISTER	SF00000008	30	3,9	SFCM000018
AMARELO	REDONDO	●	1.8	15	80	MINI BLISTER	SF00000016	30	2,4	SFCM000016
AMARELO	REDONDO	●	2.0	15	90	MINI BLISTER	SF00000009	30	2,6	SFCM000009
AMARELO	REDONDO	●	2.4	15	160	MINI BLISTER	SF00000010	30	4,9	SFCM000010
AMARELO	REDONDO	●	2.7	12	210	MINI BLISTER	SF00000020	30	6,3	SFCM000020
AMARELO	REDONDO	●	3.0	10	260	MINI BLISTER	SF00000021	30	7,8	SFCM000021

BLISTER

LINHA	FORMATO		ESPESSURA (milimetros)	EXTENSÃO (metros)	PESO (gramas)	EMBALAGEM	CÓDIGO	CAIXA MASTER		
								UNIDADES POR CAIXA	PESO (KG)	CÓDIGO
AMARELO	REDONDO	●	1.8	156	450	BLISTER	SF00000017	20	9,0	SFCM000017
AMARELO	QUADRADO	■	1.8	123	450	BLISTER	SF00000023	20	9,0	SFCM000023
AMARELO	REDONDO	●	2.0	126	450	BLISTER	SF00000022	20	9,0	SFCM000022
AMARELO	REDONDO	●	2.4	88	450	BLISTER	SF00000011	20	9,0	SFCM000011
AMARELO	REDONDO	●	2.7	70	450	BLISTER	SF00000012	20	9,0	SFCM000012
AMARELO	QUADRADO	■	2.7	55	450	BLISTER	SF00000024	20	9,0	SFCM000024
AMARELO	REDONDO	●	3.0	56	450	BLISTER	SF00000013	20	9,0	SFCM000013
AMARELO	QUADRADO	■	3.0	44	450	BLISTER	SF00000025	20	9,0	SFCM000025
TITANIUM	REDONDO	●	2.7	70	450	BLISTER	SF00000026	20	9,0	SFCM000026
TITANIUM	REDONDO	●	3.0	56	450	BLISTER	SF00000027	20	9,0	SFCM000027
TITANIUM	QUADRADO	■	2.7	55	450	BLISTER	SF00000028	20	9,0	SFCM000028
TITANIUM	QUADRADO	■	3.0	44	450	BLISTER	SF00000029	20	9,0	SFCM000029

FIO DE NYLON

BOBINA

LINHA	FORMATO		ESPESSURA (milimetros)	EXTENSÃO (metros)	PESO (gramas)	EMBALAGEM	CÓDIGO	CAIXA MASTER		
								UNIDADES POR CAIXA	PESO (KG)	CÓDIGO
AMARELO	REDONDO	●	1.6	981	2.200	BOBINA	SF00000001	4	8,8	SFCM000001
AMARELO	REDONDO	●	1.8	782	2.200	BOBINA	SF00000002	4	8,8	SFCM000002
AMARELO	REDONDO	●	2.0	628	2.200	BOBINA	SF00000030	4	8,8	SFCM000030
AMARELO	REDONDO	●	2.4	436	2.200	BOBINA	SF00000031	4	8,8	SFCM000031
AMARELO	REDONDO	●	2.7	348	2.200	BOBINA	SF00000003	4	8,8	SFCM000003
AMARELO	REDONDO	●	3.0	282	2.200	BOBINA	SF00000005	4	8,8	SFCM000005
AMARELO	QUADRADO	■	2.7	273	2.200	BOBINA	SF00000004	4	8,8	SFCM000004
AMARELO	QUADRADO	■	3.0	219	2.200	BOBINA	SF00000006	4	8,8	SFCM000006
AMARELO	QUADRADO	■	3.3	183	2.200	BOBINA	SF00000007	4	8,8	SFCM000007
TITANIUM	REDONDO	●	2.7	348	2.200	BOBINA	SF00000018	4	8,8	SFCM000018
TITANIUM	REDONDO	●	3.0	282	2.200	BOBINA	SF00000014	4	8,8	SFCM000014
TITANIUM	QUADRADO	■	2.7	273	2.200	BOBINA	SF00000019	4	8,8	SFCM000019
TITANIUM	QUADRADO	■	3.0	219	2.200	BOBINA	SF00000015	4	8,8	SFCM000015

OLEO-MAC

SOPRADORES E ATOMIZADORES

GUIA DE MANUTENÇÕES PREVENTIVAS

FAÇA VOCÊ MESMO

- Verifique periodicamente o filtro de ar, substitua-o se estiver danificado; verifique o filtro de combustível, no caso de sujeira substitua-o.
- Verifique periodicamente a vela de ignição e verifique a folga do eletrodo.
- Sempre esgote o combustível do tanque e carburador ao final de cada uso.
- Limpe periodicamente o ventilador de detritos e sujeira.
- Limpe periodicamente as aletas do cilindro de detritos e sujeira com uma escova e ar comprimido.
- Semanalmente, remova a rede do supressor de chamas do silenciador e limpe-a de resíduos de carbono.
- Verifique e lave o filtro de líquido com detergente limpo e seque-o; limpe o filtro ULV com ar comprimido.
- Se usado com produtos químicos muito agressivos, verifique e/ou substitua as vedações.
- Após cada tratamento, limpe cuidadosamente o equipamento.

Oleo-Mac

Oleo-Mac Qualidade Italiana 2 anos de garantia

SOPRADOR

BV 300

CÓDIGO 56559013E2

Motor	30,5 cm³	Cilindradas
	1.3 hp	Potência

Velocidade do Ar	70 m/s
Volume máximo de ar	12m³/min / 720 m³/h
Nível de ruído	99 dB (A)
Capacidade tan. combustível	0,6 l
Motor - Potência (kW)	1,0 kW
Combustível	Gasolina
Lubrificação (recomendada)	Premium Mac -Jaso FB / Oleo-Mac / 2 tempos - Proporção - 25:1 (4%)
Peso s/ conjunto de aspiração	4,5 kg

Opcional
Kit Recolhedor

sharp pro

Oleo-Mac

Qualidade Italiana
Oleo-Mac
2 anos de garantia

ATOMIZADOR

MB 80

CÓDIGO 365280035E1B

Motor	72,4 cm³	Cilindradas
	5.0 hp	Potência

Velocidade do Ar	120 m/s
Volume máximo de ar	16 m³ / min
Nível de ruído	95.7 dB (A)
Vazão da irrigação (líquido)	0,5 -:- 3 l/min
Alcance máximo horiz/vert	12 m / 14 m
Reservatório Líquido/Pó	14 l
Capacidade tan. combustível	1,7 l
Motor - Potência (kW)	3,7 kW
Combustível	Gasolina
Lubrificação (recomendada)	Premium Mac -Jaso FB / Oleo-Mac / 2 tempos - Proporção - 25:1 (4%)
Peso s/ conjunto de aspiração	12,9 kg

Opcional

Kit Pó MB 80

sharp pro

OLEO-MAC

PERFURADORES DE SOLO

GUIA DE MANUTENÇÕES PREVENTIVAS

FAÇA VOCÊ MESMO

- Limpe o filtro de ar a cada 10 horas de trabalho, substitua-o se estiver excessivamente sujo ou danificado.
- Verifique periodicamente o estado do filtro de combustível e substitua-o se necessário.
- Sempre esgote o combustível do tanque e carburador ao final de cada uso.
- Para uma boa eficiência de resfriamento, limpe periodicamente as aletas do cilindro com uma escova ou ar comprimido.
- Limpe periodicamente a vela de ignição e verifique a folga do eletrodo.
- Verifique sempre o estado geral da furadeira.
- Verifique o compartilhamento e a ponta inicial e, se desgastados, afie-os ou substitua-os.

Oleo-Mac

Oleo-Mac Qualidade Italiana 2 anos de garantia

PERFURADOR DE SOLO

MTL 51

CÓDIGO 375281015E1A

Broca para Perfurador de Solo
ITEM OPCIONAL
(Vide Acessórios)

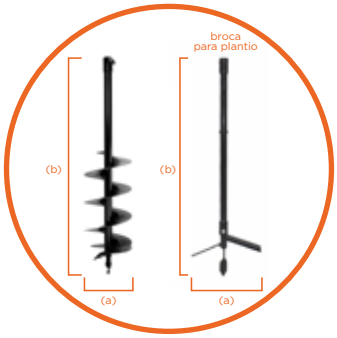

(a) diâmetro da broca (b) comprimento da broca

NOTA: (a) = 15cm – 20cm / plantio 30cm
(b) = 100cm p/ todas

Motor		
	50,2 cm³	Cilindradas
	2.1 hp	Potência

Redução da transmissão	40:01
Fixação da broca	Presilha
Motor - Potência (kW)	1,6 kW
Motor - Ciclo	2T (TEMPOS)
Combustível	Gasolina
Lubrificação (recomendada)	Premium Mac -Jaso FB / Oleo-Mac / 2 tempos - Proporção - 25:1 (4%)
Capacidade tan. combustível	0,8 l
Peso s/ conjunto de corte	9,1 kg

sharp pro

ACESSÓRIOS E FERRAMENTAS

Código	Descrição	
BR00000001	Broca 15 cm P/ Perfurador Solo	
BR00000002	Broca 20 cm P/ Perfurador Solo	
BR00000003	Broca 30 cm P/ Plantio	
BR00000185	Faca Broca 15 cm	
BR00000186	Faca Broca 20 cm	
BR00000184	Ponteira Da Broca	
56552001A	Kit Recolhedor BV 300	
365200114	Kit Pó MB 80	

OLEO-MAC

MOTOCULTIVADOR

GUIA DE MANUTENÇÕES PREVENTIVAS

FAÇA VOCÊ MESMO

- Substitua completamente o óleo do motor a cada 6 meses ou 50 horas de trabalho.
- Verifique o filtro de combustível, substitua-o se estiver danificado ou excessivamente sujo.
- Limpe ou substitua o filtro de ar periodicamente.
- Mantenha o circuito de refrigeração limpo, limpe periodicamente ou substitua a vela de ignição.
- Limpe periodicamente as aletas do cilindro com ar comprimido ou uma escova.
- Periodicamente lubrifique as juntas, os fios de controle e o pino de suporte do tensionador da correia.
- Verifique periodicamente o estado das facas e, se necessário, afie-as ou substitua-as.
- Verifique, pelo menos uma vez por temporada, o aperto dos parafusos, principalmente da fresa.
- Verifique e ajuste os cabos, tensor e alimentação.

Oleo-Mac

Qualidade Italiana
Oleo-Mac
2 anos de garantia

MOTOCULTIVADOR

MCG 105/6

CÓDIGO BY00000034

Itens de Série

Rodas 6"e 8"

Motor	196 cm³	Cilindradas
	6.5 hp	Potência

Largura do corte (cm)	80 a 105
Profundidade do corte (cm)	15 a 30
Velocidade das laminas	120 rpm
Caixa de transmissão	Ferro Fundido (56 pçs)
Acoplamento ao motor	Correia
Marchas	1ª/2ª Frente – Neutro – Ré
Rodas de transporte	Pneu (5.00 X 8")
Tração máxima de carga	Piso Plano - 300kg Piso Inclinado – 200Kg
Motor - Potência (kW)	4.8 kW
Motor - Ciclo	4T (TEMPOS)
Combustível	Gasolina
Lubrificação (recomendada)	Full Mac / Oleo-Mac / SAE 20W50-API/SL
Rotação de trabalho	3.600 rpm
Partida	Manual
Consumo médio (meia carga)	1,3 l/h
Capacidade tanque comb.	3,6 l
Peso sem combustível	86 kg

sharp pro

Emak
our power, your passion

OLEO-MAC

CORTADORES DE GRAMA

GUIA DE MANUTENÇÕES PREVENTIVAS

FAÇA VOCÊ MESMO

- Verifique periodicamente o nível do óleo e o nível da gasolina.
- Limpe bem regularmente a área de corte (parte inferior do corpo), a bolsa de coleta e a máquina em geral.
- Verifique periodicamente a nitidez da lâmina.
- Verifique e limpe periodicamente o filtro de ar.
- Verifique periodicamente e, eventualmente, substitua o óleo do motor, verifique as correias e a polia no sistema de transmissão, verifique e lubrifique se necessário os rolamentos de roda.

Oleo-Mac

Qualidade Italiana
Oleo-Mac
1 ano de garantia

CORTADOR DE GRAMA

SL 50/4

CÓDIGO BY00000001

1600-2000m²

Motor	140 cm³	Cilindradas
	4.0 hp	Potência

Largura do corte	51 cm / 20”
Descarga do corte	Lateral
Altura da roda dianteira	18 cm
Tamanho da roda traseira	18 cm
Regulagem da altura de corte	5 Posições (individuais)
Altura de corte	Mínima 2,8 cm/Máxima 7,5 cm
Motor - Potência (kW)	3.0 kW
Motor - Ciclo	4T (TEMPOS)
Combustível	Gasolina
Lubrificação (recomendada)	Full Mac / Oleo-Mac / SAE 20W50-API/SL
Rotação de trabalho	3.600 rpm
Partida	Manual
Consumo médio (meia carga)	0,8 l/h
Capacidade tanque comb.	1 l
Peso sem combustível	29 kg

sharp pro

Emak
our power, your passion

Oleo-Mac

Qualidade Italiana
Oleo-Mac
1 ano de garantia

CORTADOR DE GRAMA

SL RG 55/6

CÓDIGO BY00000002

2300-2600m²

Motor	196 cm³	Cilindradas
	6.5 hp	Potência

Largura do corte	56 cm / 22”
Descarga do corte	Lateral
Altura da roda dianteira	18 cm
Tamanho da roda traseira	27,5 cm
Regulagem da altura de corte	5 Posições (individuais)
Altura de corte	Mínima 2 cm/Máxima 9,5 cm
Motor - Potência (kW)	4.8 kW
Motor - Ciclo	4T (TEMPOS)
Combustível	Gasolina
Lubrificação (recomendada)	Full Mac / Oleo-Mac / SAE 20W50-API/SL
Rotação de trabalho	3.600 rpm
Partida	Manual
Consumo médio (meia carga)	1,3 l/h
Capacidade tanque comb.	1 l
Peso sem combustível	30 kg

sharp pro

Emak
our power, your passion

Oleo-Mac

Qualidade Italiana
Oleo-Mac
1 ano de garantia

CORTADOR DE GRAMA

R 45/4

CÓDIGO BY00000003

1800-2200m²

Motor	140 cm³	Cilindradas
	4.0 hp	Potência

Largura do corte	46 cm / 18”
Propulsão	Manual
Descarga do corte	Traseira c/ recolhedor (50 litros)
Altura da roda dianteira	18 cm
Tamanho da roda traseira	18 cm
Regulagem da altura de corte	5 Posições (individuais)
Altura de corte	Mínima 2,8 cm/Máxima 7,5 cm
Motor - Potência (kW)	3.0 kW
Motor - Ciclo	4T (TEMPOS)
Combustível	Gasolina
Lubrificação (recomendada)	Full Mac / Oleo-Mac / SAE 20W50-API/SL
Rotação de trabalho	3.600 rpm
Partida	Manual
Consumo médio (meia carga)	0,8 l/h
Capacidade tanque comb.	1 l
Peso sem combustível	29 kg

sharp pro

Emak
our power, your passion

Oleo-Mac

Qualidade Italiana
Oleo-Mac
1 ano de garantia

CORTADOR DE GRAMA

R RG 45/6

CÓDIGO BY00000004

1800-2200m²

Motor	196 cm³	Cilindradas
	6.5 hp	Potência

Largura do corte	46 cm / 18”
Propulsão	Manual
Descarga do corte	Traseira c/ recolhedor (50 litros)
Altura da roda dianteira	18 cm
Tamanho da roda traseira	36 cm
Regulagem da altura de corte	5 Posições (individuais)
Altura de corte	Mínima 2,8 cm/Máxima 7,5 cm
Motor - Potência (kW)	4.8 kW
Motor - Ciclo	4T (TEMPOS)
Combustível	Gasolina
Lubrificação (recomendada)	Full Mac / Oleo-Mac / SAE 20W50-API/SL
Rotação de trabalho	3.600 rpm
Partida	Manual
Consumo médio (meia carga)	1,3 l/h
Capacidade tanque comb.	1 l
Peso sem combustível	30 kg

sharp pro

Emak
our power, your passion

Oleo-Mac

Qualidade Italiana
Oleo-Mac
1 ano de garantia

CORTADOR DE GRAMA

R T 50/6

CÓDIGO BY00000007

2000-2400m²

Motor	196 cm³	Cilindradas
	6.5 hp	Potência

Largura do corte	51 cm / 20”
Propulsão	Tração Traseira - (3,4 km/h)
Descarga do corte	Traseira c/ recolhedor (60 litros)
Altura da roda dianteira	18 cm
Tamanho da roda traseira	20 cm
Regulagem da altura de corte	4 Posições (1 alavanca)
Altura de corte	Mínima 2,8 cm/Máxima 7,5 cm
Motor - Potência (kW)	4.8 kW
Motor - Ciclo	4T (TEMPOS)
Combustível	Gasolina
Lubrificação (recomendada)	Full Mac / Oleo-Mac / SAE 20W50-API/SL
Rotação de trabalho	3.600 rpm
Partida	Manual
Consumo médio (meia carga)	1,4 l/h
Capacidade tanque comb.	1 l
Peso sem combustível	31 kg

sharp pro

Emak
our power, your passion

OLEO-MAC

MOTORES 4 TEMPOS

GUIA DE MANUTENÇÕES PREVENTIVAS

FAÇA VOCÊ MESMO

- A cada 10 horas de trabalho, limpar o filtro de ar (versão malha de aço) com gasolina, secar e montar novamente; para versão com esponja ou filtro de pano agite bem e sopre com ar comprimido, se danificado substitua-o.
- Verifique periodicamente o estado do filtro de combustível; na versão com carburador flutuante, este é localizado no encaixe do carburador e deve ser limpo com gasolina.
- Limpe periodicamente a vela e verifique a folga do eletrodo (0,5 mm);
- Verifique o nível de óleo a cada 10 horas de uso e substitua após 50 horas.
- A cada 300 horas verifique o valor de sucção / entrega.
- Pelo menos uma vez por ano, verifique e, eventualmente, substitua as membranas da bomba do motor de pressão.
- Mude o óleo e verifique o aperto dos parafusos da bomba motorizada.

Oleo-Mac

Qualidade Italiana
Oleo-Mac
1 ano de garantia

MOTOR 4 TEMPO

4T 6.5HP H E HPE

CÓDIGO BY00000021 • BY00000022

1800-2200m²

Motor	196 cm³	Cilindradas
	6.5 hp	Potência

Modelo	4T 6.5HP H	4T 6.5HP HPE
Código Comercial	BY00000021	BY00000022
Motor - Potência (kW)	4,8 kW	4,8 kW
Motor - Ciclo	4T (TEMPOS)	4T (TEMPOS)
Combustível	Gasolina	Gasolina
Lubrificação (recomendada)	Full Mac / Oleo-Mac / SAE 20W50-API/SL	
Rotação de trabalho	3.600 rpm	3.600 rpm
Partida	Manual*	Elétrica*
Consumo médio (meia carga)	1,3 l/h	1,3 l/h
Capacidade tanque comb.	3,6 l	3,6 l
Peso sem combustível	16 kg	19 kg

*Bateria não inclusa Sensor de nível de óleo

sharp pro

Emak
our power, your passion

Oleo-Mac

Qualidade Italiana
Oleo-Mac
1 ano de garantia

MOTOR 4 TEMPO

4T 9.0HP H E HPE

CÓDIGO BY00000023 • BY00000024

1800-2200m²

Motor	270 cm³	Cilindradas
	9.0 hp	Potência

Modelo	4T 9.0HP H	4T 9.0HP HPE
Código Comercial	BY00000023	BY00000024
Motor - Potência (kW)	6,6 kW	6,6 kW
Motor - Ciclo	4T (TEMPOS)	4T (TEMPOS)
Combustível	Gasolina	Gasolina
Lubrificação (recomendada)	Full Mac / Oleo-Mac / SAE 20W50-API/SL	
Rotação de trabalho	3.600 rpm	3.600 rpm
Partida	Manual*	Elétrica*
Consumo médio (meia carga)	1,7 l/h	1,7 l/h
Capacidade tanque comb.	6,0 l	6,0 l
Peso sem combustível	25 kg	28 kg

*Bateria não inclusa Sensor de nível de óleo

sharp pro

Emak
our power, your passion

Oleo-Mac

Qualidade Italiana
Oleo-Mac
1 ano de garantia

MOTOR 4 TEMPO

4T 13HP H E HPE

CÓDIGO BY00000038 • BY00000039

2000 - 2400m²

Motor	389 cm³	Cilindradas
	13.0 hp	Potência

Modelo	4T 13HP H	4T 13HP HPE
Código Comercial	BY00000038	BY00000039
Motor - Potência (kW)	9,7 kW	9,7 kW
Motor - Ciclo	4T (TEMPOS)	4T (TEMPOS)
Combustível	Gasolina	Gasolina
Lubrificação (recomendada)	Full Mac / Oleo-Mac / SAE 20W50-API/SL	
Rotação de trabalho	3.600 rpm	3.600 rpm
Partida	Manual*	Elétrica*
Consumo médio (meia carga)	2,3 l/h	2,3 l/h
Capacidade tanque comb.	6,5 l	6,5 l
Peso sem combustível	27 kg	31 kg

*Bateria não inclusa Sensor de nível de óleo

sharp pro

Emak
our power, your passion

OLEO-MAC

MOTOBOMBAS

GUIA DE MANUTENÇÕES PREVENTIVAS

FAÇA VOCÊ MESMO

- A cada 10 horas de trabalho, limpar o filtro de ar (versão malha de aço) com gasolina, secar e montar novamente; para versão com esponja ou filtro de pano agite bem e sopre com ar comprimido, se danificado substitua-o.
- Verifique periodicamente o estado do filtro de combustível; na versão com carburador flutuante, este é localizado no encaixe do carburador e deve ser limpo com gasolina.
- Limpe periodicamente a vela e verifique a folga do eletrodo (0,5 mm);
- Verifique o nível de óleo a cada 10 horas de uso e substitua após 50 horas.
- A cada 300 horas verifique o valor de sucção / entrega.
- Pelo menos uma vez por ano, verifique e, eventualmente, substitua as membranas da bomba do motor de pressão.
- Mude o óleo e verifique o aperto dos parafusos da bomba motorizada.

Oleo-Mac

Qualidade Italiana
Oleo-Mac
1 ano de garantia

MOTOBOMBA

4T 28AE 1.1/2”

CÓDIGO BY00000025

Motor		
97 cm³	Cilindradas	
2.8 hp	Potência	

Tipo de bomba		AUTO ESCORVANTE
Sucção (entrada)		1.1/2” – 38 mm
Recalque (Saída)		1.1/2” – 38 mm
Profundidade Máxima Sucção		6 m
Altura Manométrica Máxima		21 MCA
Vazão Máxima		12 m³ / h
Motor - Potência (kW)		2,1 kW
Motor - Ciclo		4T (TEMPOS)
Combustível		Gasolina
Lubrificação (recomendada)		Full Mac / Oleo-Mac / SAE 20W50-API/SL
Consumo médio (meia carga)		0,6 l/h
Capacidade tanque comb.		1 l
Peso sem combustível		13 kg
Curva de rendimento	Altura (mca)	1 / 6 / 8 / 12 / 18 / 21
	Vazão (l/h)	12.000 / 11.000 / 10.000 / 8.000 / 3.000 / 1.000

sharp pro

Emak
our power, your passion

Oleo-Mac

Qualidade Italiana
Oleo-Mac
1 ano de garantia

MOTOBOMBA

4T 65AE 2”

CÓDIGO BY00000026

Motor	196 cm³	Cilindradas
	6.5 hp	Potência

Tipo de bomba	AUTO ESCORVANTE
Sucção (entrada)	2” - 51 mm
Recalque (Saída)	2” - 51 mm
Profundidade Máxima Sucção	6 m
Altura Manométrica Máxima	30 MCA
Vazão Máxima	30 m³ / h
Motor - Potência (kW)	4,8 kW
Motor - Ciclo	4T (TEMPOS)
Combustível	Gasolina
Lubrificação (recomendada)	Full Mac / Oleo-Mac / SAE 20W50-API/SL
Consumo médio (meia carga)	1,3 l/h
Capacidade tanque comb.	3,6 l
Peso sem combustível	26 kg

Curva de rendimento							
Altura (mca)	1	5	10	15	20	25	30
Vazão (l/h)	30000	28000	21000	16000	12000	7000	2000

sharp pro

Emak
our power, your passion

Oleo-Mac

Qualidade Italiana
Oleo-Mac
1 ano de garantia

MOTOBOMBA

4T 65AE 3”

CÓDIGO BY00000027

Motor	196 cm³	Cilindradas
	6.5 hp	Potência

Tipo de bomba		AUTO ESCORVANTE							
Sucção (entrada)		3” – 77 mm							
Recalque (Saída)		3” – 77 mm							
Profundidade Máxima Sucção		6 m							
Altura Manométrica Máxima		35 MCA							
Vazão Máxima		60 m³ / h							
Motor - Potência (kW)		4,8 kW							
Motor - Ciclo		4T (TEMPOS)							
Combustível		Gasolina							
Lubrificação (recomendada)		Full Mac / Oleo-Mac / SAE 20W50-API/SL							
Consumo médio (meia carga)		1,3 l/h							
Capacidade tanque comb.		3,6 l							
Peso sem combustível		29 kg							
Curva de rendimento	Altura (mca)	1	5	10	15	20	25	30	35
	Vazão (l/h)	60000	50000	42000	31000	24000	13000	5000	1000

sharp pro

Emak
our power, your passion

OLEO-MAC

GERADORES

GUIA DE MANUTENÇÕES PREVENTIVAS

FAÇA VOCÊ MESMO

- A cada 10 horas de trabalho, limpar o filtro de ar (versão malha de aço) com gasolina, secar e montar novamente; para versão com esponja ou filtro de pano agite bem e sopre com ar comprimido, se danificado substitua-o.
- Verifique periodicamente o estado do filtro de combustível; na versão com carburador flutuante, este é localizado no encaixe do carburador e deve ser limpo com gasolina.
- Limpe periodicamente a vela e verifique a folga do eletrodo (0,5 mm);
- Verifique o nível de óleo a cada 10 horas de uso e substitua após 50 horas.
- A cada 300 horas verifique o valor de sucção / entrega.
- Pelo menos uma vez por ano, verifique e, eventualmente, substitua as membranas da bomba do motor de pressão.
- Mude o óleo e verifique o aperto dos parafusos da bomba motorizada.

Oleo-Mac

Qualidade Italiana
Oleo-Mac
1 ano de garantia

GERADOR

4T 2500L

CÓDIGO BY00000028

10A - Máximo

Motor	196 cm³	Cilindradas
	6.5 hp	Potência

Potência Máxima (picos uso)	2.2 KVA
Potência Nominal (uso contínuo)	2.0 KVA
Tensão saída - AC	110V / 220V
Carregador de bateria - DC	12V / 8,3A
Sistema regulador de tensão	AVR (Regulador automático voltagem)
Autonomia	15 h
Sistema de partida	MANUAL*
Motor - Potência (kW)	4,8 kW
Motor Ciclo	4T (TEMPOS)
Combustível	Gasolina
Lubrificação (recomendada)	Full Mac / Oleo-Mac / SAE 20W50-API/SL
Consumo médio (meia carga)	1,3 l/h
Capacidade tanque comb.	18 l
Peso sem combustível	43 kg

*Bateria não inclusa

sharp pro

Emak
our power, your passion

Oleo-Mac

Qualidade Italiana
Oleo-Mac
1 ano de garantia

GERADOR

4T 4500L

CÓDIGO BY00000036

20A - Máximo

Motor	329 cm³	Cilindradas
	11.0 hp	Potência

Potência Máxima (picos uso)	4.5 KVA
Potência Nominal (uso contínuo)	4.0 KVA
Tensão saída - AC	110V / 220V
Carregador de bateria - DC	12V / 8,3A
Sistema regulador de tensão	AVR (Regulador automático voltagem)
Autonomia	12 h
Sistema de partida	MANUAL*
Motor - Potência (kW)	8,2 kW
Motor Ciclo	4T (TEMPOS)
Combustível	Gasolina
Lubrificação (recomendada)	Full Mac / Oleo-Mac / SAE 20W50-API/SL
Consumo médio (meia carga)	2,1 l/h
Capacidade tanque comb.	25 l
Peso sem combustível	74 kg

*Bateria não inclusa

sharp pro

Emak
our power, your passion

Oleo-Mac

Qualidade Italiana
Oleo-Mac
1 ano de garantia

GERADOR

4T 6500L

CÓDIGO BY00000029

25A - Máximo

Motor	389 cm³	Cilindradas
	13.0 hp	Potência

Potência Máxima (picos uso)	5.5 KVA
Potência Nominal (uso contínuo)	5.0 KVA
Tensão saída - AC	110V / 220V
Carregador de bateria - DC	12V / 8,3A
Sistema regulador de tensão	AVR (Regulador automático voltagem)
Autonomia	9 h
Sistema de partida	MANUAL*
Motor - Potência (kW)	9,7 kW
Motor Ciclo	4T (TEMPOS)
Combustível	Gasolina
Lubrificação (recomendada)	Full Mac / Oleo-Mac / SAE 20W50-API/SL
Consumo médio (meia carga)	2,8 l/h
Capacidade tanque comb.	25 l
Peso sem combustível	77 kg

*Bateria não inclusa

sharp pro

Emak
our power, your passion

Oleo-Mac

Qualidade Italiana
Oleo-Mac
1 ano de garantia

GERADOR

4T 6500LE

CÓDIGO BY00000030

25A - Máximo

Motor	389 cm³	Cilindradas
	13.0 hp	Potência

Potência Máxima (picos uso)	5.5 KVA
Potência Nominal (uso contínuo)	5.0 KVA
Tensão saída - AC	110V / 220V
Carregador de bateria - DC	12V / 8,3A
Sistema regulador de tensão	AVR (Regulador automático voltagem)
Autonomia	9 h
Sistema de partida	MANUAL & ELÉTRICA*
Motor - Potência (kW)	9,7 kW
Motor Ciclo	4T (TEMPOS)
Combustível	Gasolina
Lubrificação (recomendada)	Full Mac / Oleo-Mac / SAE 20W50-API/SL
Consumo médio (meia carga)	2,8 l/h
Capacidade tanque comb.	25 l
Peso sem combustível	79 kg

*Bateria não inclusa

sharp pro

Emak
our power, your passion

Oleo-Mac

Qualidade Italiana
Oleo-Mac
1 ano de garantia

GERADOR

4T 8000LE

CÓDIGO BY00000037

29A - Máximo

Motor	449 cm³	Cilindradas
	15.0 hp	Potência

Potência Máxima (picos uso)	6.5 KVA
Potência Nominal (uso contínuo)	6.0 KVA
Tensão saída - AC	110V / 220V
Carregador de bateria - DC	12V / 8,3A
Sistema regulador de tensão	AVR (Regulador automático voltagem)
Autonomia	8 h
Sistema de partida	MANUAL & ELÉTRICA*
Motor - Potência (kW)	11,2 kW
Motor Ciclo	4T (TEMPOS)
Combustível	Gasolina
Lubrificação (recomendada)	Full Mac / Oleo-Mac / SAE 20W50-API/SL
Consumo médio (meia carga)	3,1 l/h
Capacidade tanque comb.	25 l
Peso sem combustível	89 kg

*Bateria não inclusa

sharp pro

Emak
our power, your passion

Oleo-Mac

Qualidade Italiana
Oleo-Mac
1 ano de garantia

GERADOR

4T 12000LE

CÓDIGO BY00000040

48A - Máximo

Motor	622 cm³	Cilindradas
	22.0 hp	Potência

Potência Máxima (picos uso)	10.5 KVA
Potência Nominal (uso contínuo)	9.5 KVA
Tensão saída - AC	110V / 220V
Carregador de bateria - DC	12V / 8,3A
Sistema regulador de tensão	AVR (Regulador automático voltagem)
Autonomia	8 h
Sistema de partida	MANUAL & ELÉTRICA*
Motor - Potência (kW)	16,4 kW
Motor Ciclo	4T (TEMPOS) - MONO CIL.
Combustível	Gasolina
Lubrificação (recomendada)	Full Mac / Oleo-Mac / SAE 20W50-API/SL
Consumo médio (meia carga)	3,9 l/h
Capacidade tanque comb.	48 l
Peso sem combustível	143 kg

*Bateria não inclusa

sharp pro

Emak
our power, your passion

ACESSÓRIOS E FERRAMENTAS

Código	Descrição	
1108001	Engraxadeira Para Sabres De Ponta Rolante	
1144038R	Capa Do Sabre 41cm	
1144048R	Capa Do Sabre 46cm	
1144053	Capa Do Sabre 51cm	
1005040	Pedra Abrasiva	
1018001	Guia Rebaixo 0,65-0,75	
1018003	Guia Rebaixo 0,65-1	
4095665AR	Lamina 3P 1"xd305x3mm	
4095637AR	LAMINA 3P 1"XD255X1,5MM	

Código	Descrição	
4095673AR	LAMINA 3P 1"XD255X1,8MM	
63070003AR	Cinto 746T	
51509001	Cinto Ergo 3P Rocadeiras	
51509002	Cinto Ergo 4P Rocadeiras	
5150903	Cinto 2P Roçadeira	
5150904	Cinto 3P Rocadeira	
0675BR	Lamina 18" CG OM 45/4 45/6	
0554BR	Lamina 20" CG OM 50/4	
0563BR	Lamina 22" CG OM 55/6	

ACESSÓRIOS E FERRAMENTAS

Código	Descrição	
BR00000172	Expositor Motosserra	
BR00000058	Expositor Rocadeira	
3055125A	Maleta De Ferramentas Oleo-Mac	
1043900AR	Manometro Teste Carburador	
1042901A	Montador De Aneis	
001000785A	Tacometro Eletrônico	
001000392B	Teste De Compressão Cilindro	
2304073R	Chave Combinada 13X19mm / Fenda	
2304017	Chave Combinada 13X16mm / Fenda	

Código	Descrição	
3055130R	Chave Regulagem "V" Carb GS35 - GS35C - GSH40	
3055155R	Chave Regulagem "PINO" Carb BCH25 - BCH40	
3052036R	Chave Regulagem "D" Carb BV300 - SPARTA381	
3055156	Chave regulagem admissão carburador BCH (admissão)	
001000515AR	Controlador De Tensão	

Emak®
our **power**, your **passion**

Oleo-Mac®
our **power**, your **passion**

WWW.OLEOMACBRASIL.COM.BR

Emak do Brasil Indústria Ltda.
Rod. Anhanguera, Km 307 + 950 m • Parque dos Lagos
Ribeirão Preto • SP • CEP 14.093-500
(16) 3600-9900